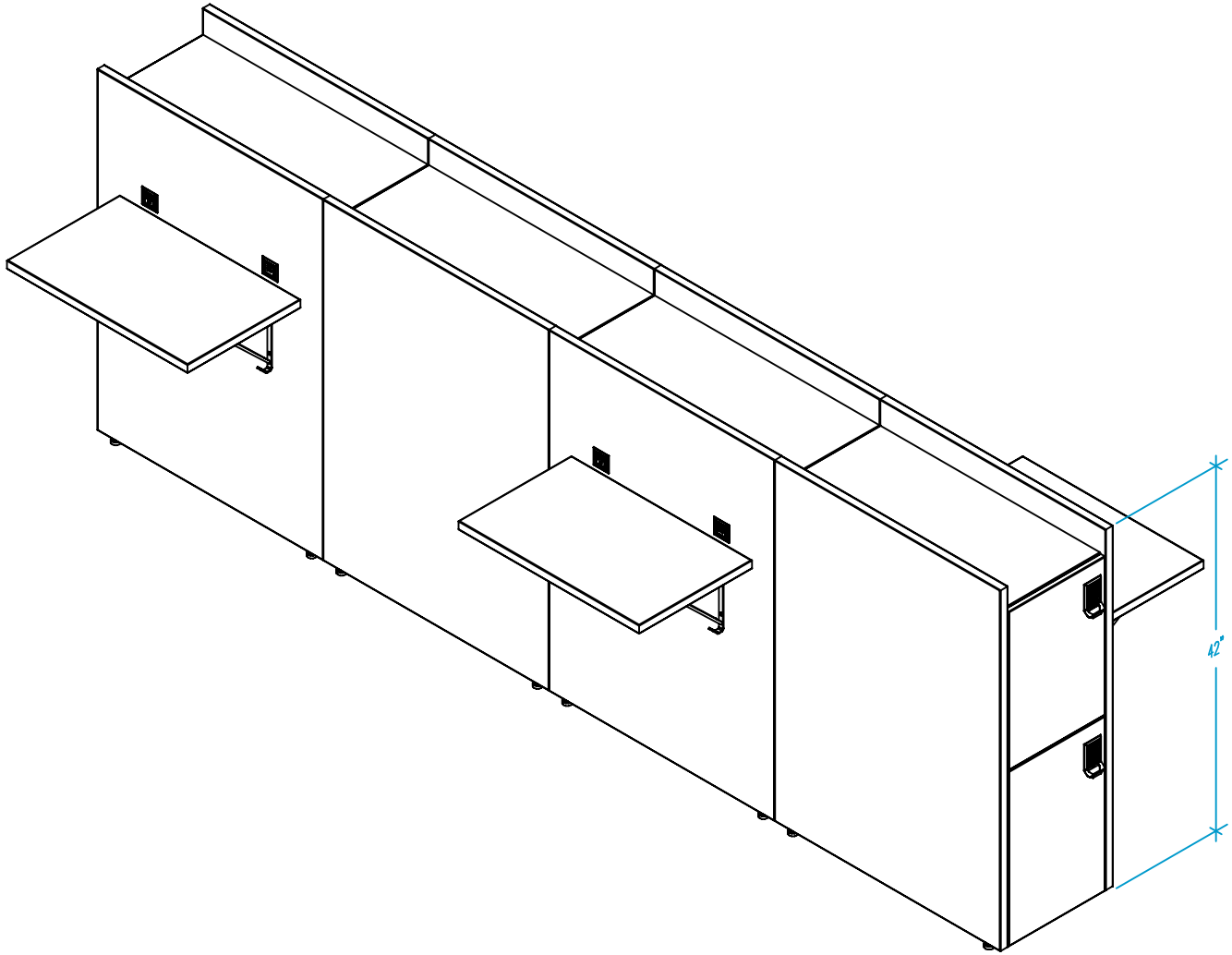
42"