XTENSION

Aménagements types

CANADA 2024

logiflex

Tableau des produits

Xtension

p. 3

xtension-c001

xtension-c002

xtension-c002c

xtension-c003

xtension-c003b

xtension-c004

xtension-c004d

xtension-c005

xtension-c006

xtension-c007

xtension-c009

xtension-c010

xtension-c011

xtension-c016

xtension-c019

xtension-c022

Tableau des produits

Xtension

p. 28

xtension-c023

xtension-c024

xtension-c027

xtension-c028

xtension-c031

xtension-c033

xtension-c034

xtension-c001-c002

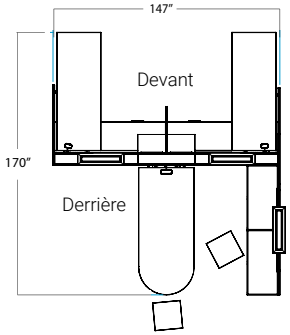

Mélamine : Cosmos
Métal : Noir

Note: *Les tissus sont spécifiés à titre indicatif et peuvent être de grades différents.*

ITEM	QTÉ	CODE	DESCRIPTION	LISTE PRIX $	TOTAL $
A	1	XT 2454 PAN	Panneau simple 24 X 54H	213	213
	1	[NR]	Option - Connecteurs à droite	0	0
B	1	XT 2854 EPANL	Panneau en L 28 X 54H	291	291
	1	[LN]	Option - Connecteurs à gauche	0	0
	1	NGR]	Option - Passe-fils	0	0
C	1	XT 3054 PAN	Panneau simple 30 X 54H	261	261
	1	[LN]	Option - Connecteurs à gauche	0	0
D	1	XT 3254 EPANC	Panneau de bout 32 X 54H	273	273
	1	[LR]	Option - Connecteurs à gauche et à droite	0	0
	1	[NGR]	Option - Passe-fils	0	0
E	1	XT 3654 PAN	Panneau simple 36 X 54H	328	328
	1	[LR]	Option - Connecteurs à gauche et à droite	0	0
F	1	XT 3654 PAN	Panneau simple 36 X 54H	328	328
	1	[LN]	Option - Connecteurs à gauche	0	0
G	2	XT 3054 PWL	Muret d'alimentation 30 X 54	819	1 638
	2	[APF BL]	Option - Boîtier électrique avec plaque de finition, noir	224	448
H	2	XT 2454 PWL	Muret d'alimentation 24 X 54H	789	1 578
I	1	XT 3754 PWLT 3642	Muret d'alimentation avec panneaux de division en T 37 X 54H X 36 X 42H	1164	1 164
	1	[APB BL]	Option - Boîtier électrique avec plaque de finition, noir	0	0
J	1	XT 3684 DTOP	Surface de collaboration 36 X 84	586	586
	1	[SPS]	Option - Espace pour filage sur les côtés	0	0
K	1	XT 2024BBLIND LR	Bibliothèque indépendante	667	667
L	2	XT 2042 BLEO	Banc ouvert sans fond	491	982
M	4	SS LEOC18	Leo banc carré 18", grade 2	708	2 832
	4	[LOOP]	Option - boucle de déplacement	97	388
N	1	XT 1854 MBP BL	Tableau blanc suspendu 18 X 54H métal noir	225	225
O	1	XT 1842 MBP BL	Tableau blanc suspendu 18 X 42H métal noir	189	189
P	1	XT 3078 TOP	Surface rectangulaire 30 X 78	375	375
	1	[SPFR]	Option - Espace pour filage devant et à droite	0	0

xtension-c001-c002

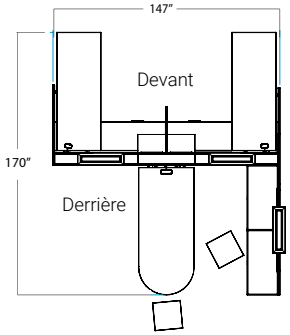

Mélamine : Cosmos et Gris Saule
Métal : Noir
Note: *Les tissus sont spécifiés à titre indicatif et peuvent être de grades différents.*

ITEM	QTÉ	CODE	DESCRIPTION	PRIX LISTE $	TOTAL $
Q	1	XT 3078 TOP	Surface Rectangulaire 30 X 78	375	375
	1	[SPFL]	Option - Espace pour filage devant et à gauche	0	0
R	2	XT 2612 TSUP	Support en T 26 X 12	88	176
S	1	XT 2072OK25 SPF N N	Caisson haut	1698	1 698
	1	[H071BL]	Option - Poignée, blanc	0	0
	1	[LKBL]	Option - Serrure	0	0
T	1	XT 2072KO25 SPF N N	Caisson haut	1698	1 698
	1	[H071BL]	Option - Poignée, blanc	0	0
	1	[LKBL]	Option - Serrure	0	0
U	2	VO WS	Tablette murale	392	784
				Total:	17 497
Accessoires					
V	2	BR1BL	Unité de branchement	0	0
W	1	BR2BL	Unité de branchement	0	0
X	1	MAGBL	Magog patte fixe, métal noir	520	520
Y	4	RAWBL	Patte avec base en métal noir et inserction de bois	186	744
Z	3	LPLANTP BL	Pot à plante en métal	424	1 272
BB	4	RSTF52	Raidisseur 52"	92	368
CC	2	CNTC01	Support cantilevier plat	24	48
DD	1	IGS	Gabarit pour l'installation des supports de surface	122	122
EE	2	IGWM	Gabarit pour l'installation des surfaces avec espace pour filage	48	96
				Total:	3 170
Accessoires électriques					
	1	BE-PI72	Câble d'alimentation avec fiche 72"	235	235
	2	BE-J60	Câble de jonctions 60"	190	380
	6	BE-D20-C-1-BL	Duplex, circuit 1, 20A	49	294
	4	BE-TELB-BL	Plaque télécommunication	5	20
	2	BE-TELA-BL	Plaque télécommunication	5	10
	3	POR01	Port de connexion RJ45, CAT6	149	447
	3	POR02	Port de connexion RJ11	44	132
	1	POR03	Port de connexion USB	92	92
	1	POR04	Port de connexion HDMI	137	137
			Port de connexion HDMI	Total:	1 747

xtension-c002c

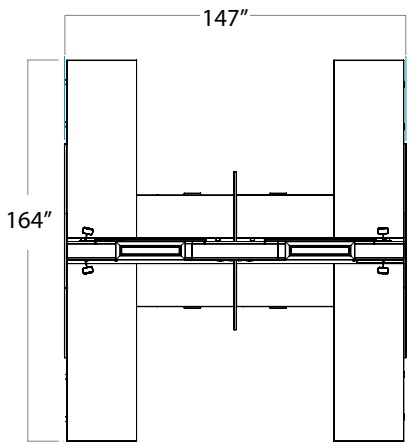

Mélamine : Blanc Polaire et Gris Lingot
Métal : Blanc

Note: *Les tissus sont spécifiés à titre indicatif et peuvent être de grades différents.*

ITEM	QTÉ	CODE	DESCRIPTION	LISTE PRIX $	TOTAL $
A	2	XT 3054 PAN	Panneau simple 30 X 54H	261	522
	2	[NR]	Option - Connecteurs à droite	0	0
B	2	XT 3254 EPANC	Panneau de bout 32 X 54H	273	546
	2	[LR]	Option - Connecteurs à droite et à gauche	0	0
	2	[NGR]	Option - Passe-fils	0	0
C	2	XT 3054 PAN	Panneau simple 30 X 54H	261	522
	2	[LN]	Option - Connecteurs à gauche	0	0
D	2	XT 3054 PWL	Muret d'alimentation 30 X 54H	819	1 638
	2	[AP2 WH]	Option - Unité de branchement, blanc	447	894
E	2	XT 2454 PWL	Muret d'alimentation 24 X 54H	789	1 578
F	1	XT 3754 PWLX 3654	Muret d'alimentation avec panneau de division en X 37 X 54H X 36 X 54H	1504	1 504
G	2	XT 3078 TOP	Surface rectangulaire 30 X 78	375	750
	2	[SPR]	Option - Espace pour filage à droite	0	0
H	2	XT 3078 TOP	Surface rectangulaire 30 X 78	375	750
	2	[SPL]	Option - Espace pour filage à gauche	0	0
I	4	XT 2612 TSUP	Support en T 26 X 16	88	352
J	2	XT 2072 OK25	Caisson haut 20 X 72	1698	3 396
	2	[SPF]	Option - Espace pour filage devant	0	0
	2	[HO52WH]	Option - Poignée, blanc	0	0
	2	[LKSN]	Option - Serrure	0	0
K	2	XT 2072 KO25	Caisson haut 20 X 72	1698	3 396
	2	[SPF]	Option - Espace pour filage devant	0	0
	2	[HO52WH]	Option - Poignée, blanc	0	0
	2	[LKSN]	Option - Serrure	0	0

xtension-c002c (suite)

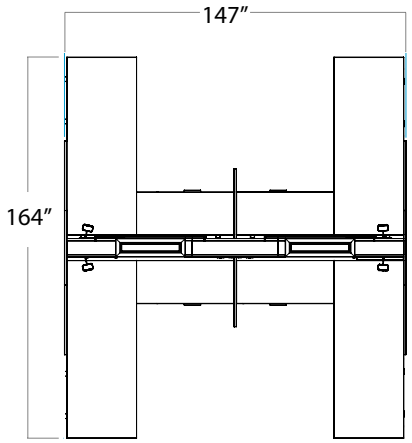

Mélamine : Blanc Polaire et Gris Lingot
Métal : Blanc

Note: *Les tissus sont spécifiés à titre indicatif et peuvent être de grades différents.*

ITEM	QTÉ	CODE	DESCRIPTION	LISTE PRIX $	TOTAL $
	4	LV 1030 UAM C1	Écran d'acrylique 10"H X 30"L	298	1 192
L	4	[WH]	Option - Fini métal blanc	0	0
	4	[PL]	Option - Fini acrylique givré	0	0
M	4	XT 1848 TBP WH	Babillard suspendu 18H X 48, grade 2	354	1 416
				Total:	18 456
Accessoires					
N	4	PATTE30WH	Patte carrée en métal blanc 28"H	284	1 136
O	4	BR1WH	Unité de branchement blanc	500	2 000
P	4	LPLANTP WH	Pot à plante en métal blanc	424	1 696
Q	4	CNTC01 WH	Support cantilevier plat	24	96
R	8	RSTF52	Raidisseur 52"	92	736
S	1	IGS	Gabarit pour l'installation des supports de surface	122	122
T	2	IGWM	Gabarit pour l'installation des surfaces avec espace pour filage	48	96
				Total:	5 664
Accessoires électriques					
	1	BE-HW-84	Câble d'alimentation 84"	207	207
	1	BE-J120	Câble de jonctions 120"	291	291
	1	BE-J18	Câble de jonctions 18"	129	129
	1	BE-J36	Câble de jonctions 36"	148	148
	2	BE-D20-C-1-WH	Duplex	56	112
	2	BE-D20-C-2-WH	Duplex	56	112
	2	BE-D20-C-3-WH	Duplex	56	112
	2	BE-D20-C-4-WH	Duplex	56	112
	4	BE-TELB-WH	Plaque télécommunication	5	20
	4	BE-TELA-WH	Plaque télécommunication	5	20
	4	POR01	Port de connexion RJ45, CAT6	149	596
	4	POR02	Port de connexion RJ11	44	176
				Total:	2 035

xtension-c003

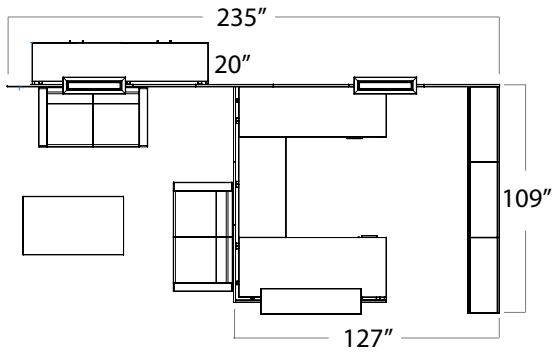

Mélamine : Cosmos
Métal : Noir

Note: *Les tissus sont spécifiés à titre indicatif et peuvent être de grades différents.*

ITEM	QTÉ	CODE	DESCRIPTION	LISTE PRIX $	TOTAL $
A	1	XT 3042 PAN	Panneau simple 30 X 42H	206	206
	1	[NR]	Option - Connecteurs à droite	0	0
B	3	XT 3042 PAN	Panneau simple 30 X 42H	206	618
	3	[LR]	Option - Connecteurs à droite et à gauche	0	0
C	1	XT 3742 PANT 3642	Panneau en T 37 X 42H X 36 X 42H	509	509
	1	[LRF]	Option - Connecteurs à droite, à gauche et devant	0	0
D	1	XT 3642 PAN	Panneau simple 36 X 42H	255	255
	1	[LN]	Option - Connecteurs à gauche	0	0
E	2	XT 3642 PAN	Panneau simple 36 X 42H	255	510
	2	[LR]	Option - Connecteurs à gauche et à droite	0	0
F	1	XT 3642 PAN	Panneau simple 36 X 42H	255	255
	1	[LN]	Option - Connecteurs à gauche	0	0
G	1	XT 3742 PANLR 3642	Panneau en L 37 X 42H X 36 X 42H	509	509
	1	[LR]	Option - Connecteurs à droite et à gauche	0	0
H	2	XT 153636 USF	Station-îlot 15 X 36 X 36	789	1 578
I	1	XT 153636 USBB	Station-îlot avec bibliothèque 15 X 36 X 36	789	789
J	1	XT EIND30 L	Caisson E indépendant	950	950
	1	[H071BL]	Option - Poignée, noir	0	0
	1	[LKBL]	Option - Serrure	0	0
K	1	XT 2430 CLIND R	Classeur lateral indépendant 24 X 30	1032	1 032
	1	[H071BL]	Option - Poignée, noir	0	0
	1	[LKBL]	Option - Serrure	0	0
L	1	XT 3072 TOP	Surface rectangulaire 30 X 72	347	347
	1	[SPFR]	Option - Espace pour filage à droite et devant	0	0
M	1	XT 2454 TOP	Surface rectangulaire 24 X 54	207	207
	1	[SPF]	Option - Espace pour filage devant	0	0
N	1	XT 2472 TOP	Surface rectangulaire 24 X 72	277	277
	1	[SPL]	Option - Espace pour filage à gauche	0	0
O	1	XT 1248 SHP	Tablette de transaction 12 X 48	122	122

xtension-c003 (suite)

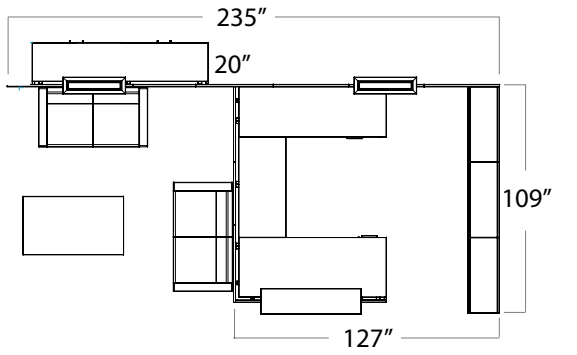

Mélamine : Cosmos
Métal : Noir

Note: *Les tissus sont spécifiés à titre indicatif et peuvent être de grades différents.*

ITEM	QTÉ	CODE	DESCRIPTION	LISTE PRIX $	TOTAL $
	1	XT 2042ARIND L	Armoire indépendante 20 X 42 X 28H avec deux portes	935	935
P	1	[H071BL]	Option - Poignée, noir	0	0
	1	[LKBL]	Option - Serrure	0	0
	1	XT 2042ARIND R	Armoire indépendante 20 X 42 X 28H avec deux portes	935	935
Q	1	[H071BL]	Option - Poignée, noir	0	0
	1	[LKBL]	Option - Serrure	0	0
R	1	XT 2084 TOP SPF	Surface rectangulaire 20 X 84, espace pour filage devant	269	269
S	1	OS SL2T BL	Table basse rectangulaire avec base en métal noir	647	647
T	2	SS SL2AB	Causeuse avec base de métal noir, grade 2	2646	5 292
				Total:	16 242
Accessoires					
U	2	LPLANTP BL	Pot à plante en métal noir	424	848
V	3	CNT01 SN	Support cantilevier	53	159
W	4	CNTC01 WH	Support cantilevier plat	24	96
X	1	CNT02 SN	Support cantilevier	59	59
Y	2	FP2BL	Plaquette de jonctions	12	24
Z	2	IGWM	Gabarit pour l'installation des surfaces avec espace pour filage	48	96
AA	1	IGS	Gabarit pour l'installation des supports de surface	122	122
				Total:	1 404
Accessoires électriques					
	1	CT118	Chemin de câbles en métal	109	109
	1	BE-PI72	Câble d'alimentation avec fiche	235	235
	1	BE-DHB	Demi bloc d'alimentation double	108	108
	2	BE-D20-C-1-BL	Duplex 20A - circuit 1	49	98
	1	BE-J120	Câble de jonctions 120"	291	291
	1	BE-HC	H Connecteur F/F	54	54
				Total:	895

xtension-c003b

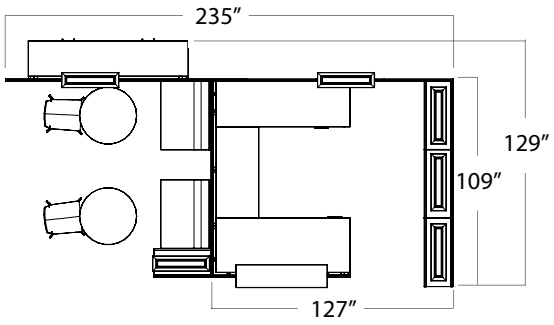

Mélamine : Ohm
Métal : Blanc, Nickel Satiné

Note: *Les tissus sont spécifiés à titre indicatif et peuvent être de grades différents.*

ITEM	QTÉ	CODE	DESCRIPTION	LISTE PRIX $	TOTAL $
A	1	XT 3054 PAN	Panneau simple 30 X 54H	261	261
	1	[NR]	Option - Connecteurs à droite	0	0
B	2	XT 3054 PAN	Panneau simple 30 X 54H	261	522
	2	[LR]	Option - Connecteurs à droite et à gauche	0	0
C	1	XT 3754 PANT 3654	Panneau en T 37 X 54H X 36 x 54H	655	655
	1	[LRF]	Option - Connecteurs à droite, à gauche et devant	0	0
D	1	XT 3642 PAN	Panneau simple 36 X 42H	255	255
	1	[LN]	Option - Connecteurs à gauche	0	0
E	3	XT 3654 PAN	Panneau simple 36 X 54H	328	984
	3	[LR]	Option - Connecteurs à droite et à gauche	0	0
F	1	XT 3654 PAN	Panneau simple 36 X 54H	328	328
	1	[LN]	Option - Connecteurs à gauche	0	0
G	1	XT 3754 PANLR 3642	Panneau en L 37 X 54H X 36 X 42H	582	582
	1	[LR]	Option - Connecteurs à droite et à gauche	0	0
H	2	XT 153636 USF	Station-îlot 15 X 36 X 36	789	1 578
I	1	XT 153636 USBB	Station-îlot avec bibliothèque 15 X 36 X 36	789	789
J	1	XT EIND30 L	Caisson E indépendant	950	950
	1	[H071WH]	Option - Poignée, blanc	0	0
	1	[LKSN]	Option - Serrure	0	0
K	1	XT 2430 CLIND R	Classeure latéral indépendant	1032	1 032
	1	[H071WH]	Option - Poignée, blanc	0	0
	1	[LKSN]	Option - Serrure	0	0
L	1	XT 3072 TOP	Surface rectangulaire 30 X 72	347	347
	1	[SPFR]	Option - Espace pour filage à droite et devant	0	0
M	1	XT 2454 TOP	Surface rectangulaire 24 X 54	207	207
	1	[SPF]	Option - Espace pour filage devant	0	0
N	1	XT 2472 TOP	Surface rectangulaire 24 X 72	277	277
	1	[SPL]	Option - Espace pour filage à gauche	0	0
O	1	XT 1248 SHP	Tablette de transaction 12 X 48	122	122

xtension-c003b (suite)

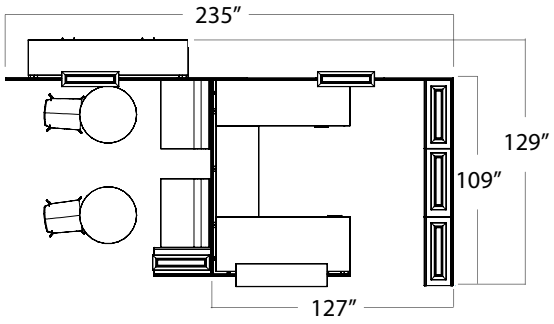

Mélamine : Ohm
Métal : Blanc, Nickel Satiné

Note: *Les tissus sont spécifiés à titre indicatif et peuvent être de grades différents.*

ITEM	QTÉ	CODE	DESCRIPTION	LISTE PRIX $	TOTAL $
	1	XT 2042ARIND L	Armoire indépendante avec 2 portes	935	935
P	1	[H071WH]	Option - Poignée, blanc	0	0
	1	[LKBL]	Option - Serrure	0	0
	1	XT 2042ARIND R	Armoire indépendante avec 2 portes	935	935
Q	1	[H071WH]	Option - Poignée, blanc	0	0
	1	[LKBL]	Option - Serrure	0	0
R	1	XT 2084 TOP	Surface rectangulaire 20 X 84	269	269
	1	[SPF]	Option - Espace pour filage devant	0	0
S	1	XT 153054 USBB	Station-îlot avec bibliothèque 15 X 30 X 54H	837	837
T	2	SS BCD36	Infiniti banc rectangulaire 26-1/2" X 36", grade 2	1684	3 368
U	1	OS 30TRLENSN 29	Table ronde 30" X 29"H, base Lennox nickel satiné	836	836
V	2	MDMUU04GCHR	Chaise Madrid avec dossier haut 29H, grade 2, fini chrome	681	1 362
				Total:	17 431
Accessoires					
W	4	LPLANTS WH	Pot à plante en métal blanc	395	1 580
X	2	LPLANTP WH	Pot à plante en métal blanc	424	848
Y	3	CNT01 SN	Support cantilevier	53	159
Z	1	CNT02 SN	Support cantilevier	59	59
AA	4	CNTC01 WH	Support cantilevier plat	24	96
BB	1	IGS	Gabarit pour l'installation des supports de surface	122	122
CC	2	IGWM	Gabarit pour l'installation des surfaces avec espace pour filage	48	96
DD	2	FP2BL	Plaquette de jonctions	12	24
				Total:	2 984
Accessoires électriques					
	1	CT118	Chemin de câbles en métal	109	109
	1	BE-PI72	Câble d'alimentation avec fiche	235	235
	1	BE-DHB	Demi bloc d'alimentation double	108	108
	2	BE-D20-C-1-BL	Duplex 20A - circuit 1	49	98
	1	BE-J120	Câble de jonctions 120"	291	291
	1	BE-HC	H Connecteur F/F	54	54
				Total:	895

xtension-c004

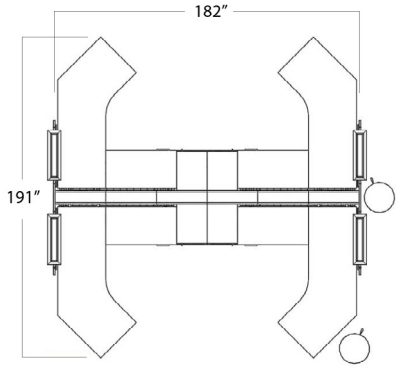

Mélamine : Cosmos
Métal : Blanc
Bois : Écorce

Note: *Les tissus sont spécifiés à titre indicatif et peuvent être de grades différents.*

ITEM	QTÉ	CODE	DESCRIPTION	PRIX LISTE $	TOTAL $
A	2	XT 3054 PAN	Panneau simple 30 X 54H	261	522
	2	[LN]	Option - Connecteurs à gauche	0	0
B	2	XT 3054 PAN	Panneau simple 30 X 54H	261	522
	2	[NR]	Option - Connecteurs à droite	0	0
C	2	XT 3254 EPANC	Panneau de bout 32 X 54H	273	546
	2	[LR]	Option - Connecteurs à gauche et à droite	0	0
	2	[NGR]	Option - Passe-fils	0	0
D	2	XT 3054 PWL	Muret d'alimentation 30 X 54H	819	1 638
	2	[AP2 WH]	Option - Boîtier électrique avec plaque de finition, blanc	447	894
E	4	XT 3054 PWL	Muret d'alimentation 30 X 54H	819	3 276
F	2	XT 306636 COLTOP	Surface de collaboration 30 X 66 X 36	856	1 712
	2	[SPFS]	Option - Espace pour filage devant et sur le côté	0	0
G	2	XT 306636 CORTOP	Surface de collaboration 30 X 66 X 36	856	1 712
	2	[SPFS]	Option - Espace pour filage devant et sur le côté	0	0
H	4	XT 2442 TOP	Surface rectangulaire 24 X 42	161	644
	4	[SPF]	Option - Espace pour filage devant	0	0
I	4	XT PGIND24 N	Caisson indépendant avec pigeonnier	939	3 756
	4	[H071WH]	Option - Poignée, blanc	0	0
	4	[LKSN]	Option - Serrure	0	0
J	2	XT 241854 ARHR MGLR	Armoire avec crochet 24 X 18 X 54H	1136	2 272
	2	[H071WH]	Option - Poignée, blanc	0	0
	2	[LKSN]	Option - Serrure	0	0
K	2	XT 241854 ARHL MGLR	Armoire avec crochet 24 X 18 X 54H	1136	2 272
	2	[H071WH]	Option - Poignée, blanc	0	0
	2	[LKSN]	Option - Serrure	0	0

xtension-c004 (suite)

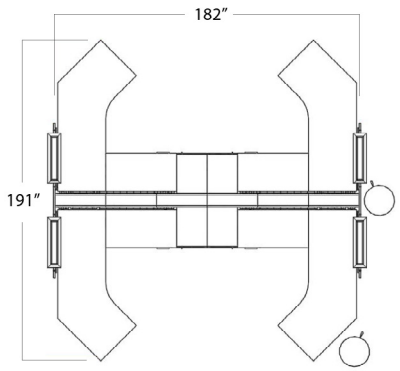

Mélamine : Cosmos
Métal : Blanc
Bois : Écorce

Note: *Les tissus sont spécifiés à titre indicatif et peuvent être de grades différents.*

ITEM	QTY	CODE	DESCRIPTION	PRIX LISTE $	TOTAL $
L	4	XT 1236 TBP WH	Babillard suspendu 12"HX36", supports blanc, grade 2	329	1 316
M	2	SS LEO18	Leo banc circulaire 18" with, grade 2	660	1 320
	2	[LOOP]	Option - boucle de déplacement	100	200
				Total:	22 602
Accessoires					
N	4	LPLANTP WH	Pot à plante en métal blanc	424	1 696
O	8	RAWWH	Patte avec base de métal blanc et insertion de bois	186	1 488
	8	[BK]	Option - Couleur de bois Écorce	0	0
P	12	CNTC01 WH	Support cantilevier plat, blanc	24	288
Q	4	CNT02 SN	Support cantilevier, nickel satiné	59	236
R	4	FP2BL	Plaquette de jonctions	12	48
S	4	CT118	Chemin de câbles en métal	109	436
T	1	IGS	Gabarit pour l'installation des supports de surface	122	122
U	2	IGWM	Gabarit pour l'installation des surfaces avec espace pour filage	48	96
V	8	RSTF58	Raidisseur 58"	92	736
				Total:	5 146
Accessoires électriques					
	1	BE-PI72	Câble d'alimentation avec fiche	235	235
	8	BE-D20-C-1-WH	Duplex 20A - circuit 1	56	448
	1	BE-J18	Câble de jonctions 18"	129	129
	1	BE-J36	Câble de jonctions 36"	148	148
	1	BE-J216	Câble de jonctions 216"	541	541
	4	BE-TELB-WH	Plaque de télécommunication	5	20
	4	BE-TELA-WH	Plaque de télécommunication	5	20
	8	POR 01	Port de connexion RJ45, CAT6	149	1 192
	8	POR 03	Port de connexion USB	92	736
				Total:	8 615

xtension-c004d

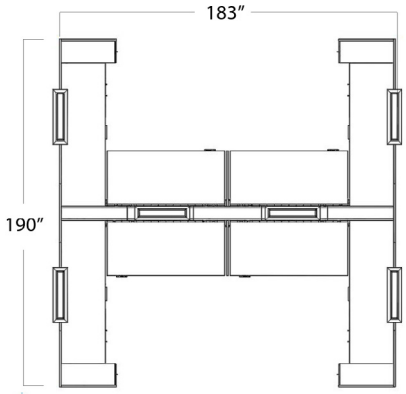

Mélamine : Ohm et Gris Saule
Métal : Noir

Note: *Les tissus sont spécifiés à titre indicatif et peuvent être de grades différents.*

ITEM	QTY	CODE	DESCRIPTION	LISTE PRIX $	TOTAL $
A	2	XT 301254 SL01R MGRR	Armoire coulissante 30 X12 X 54H, s'ouvre à droite	2547	5 094
	2	[P1]	Option - Découpe pour prise	0	0
	2	[H071BL]	Option - Poignée, noir	0	0
	2	[LKBL]	Option - Serrure	0	0
B	2	XT 301254 SL01L MGRL	Armoire coulissante 30 X12 X 54H, s'ouvre à gauche	2547	5 094
	2	[P1]	Option - Découpe pour prise	0	0
	2	[H071BL]	Option - Poignée, noir	0	0
	2	[LKBL]	Option - Serrure	0	0
C	2	XT 3154 PANLR 3054	Panneau en L 31 X 54H X 30 X 54H	522	1 044
	2	[NR]	Option - Connecteurs à droite	0	0
D	2	XT 3154 PANLL 3054	L-shaped panel 31 X 54H X 30 X 54H	522	1 044
	2	[LN]	Option - Connecteurs à gauche	0	0
E	4	XT 4854 PAN	Panneau simple 48 X 54H	413	1 652
	4	[LR]	Option - Connecteurs à gauche et à droite	0	0
F	2	XT 3254 EPANC	Panneau de bout 32 X 54H	273	546
	2	[LR]	Option - Connecteurs à gauche et à droite	0	0
	2	[NGR]	Option - Passe-fils	0	0
G	2	XT 3654 PWL	Muret d'alimentation 36 X 54H	849	1 698
H	2	XT 3654 PWL	Muret d'alimentation 36 X 54H	849	1 698
	2	[AP2 BL]	Option - Boîtier électrique avec plaque de finition, noir	447	894
I	1	XT 3754 PWLX 3054	Muret d'alimentation avec panneau en X 37 X 54H X 30 X 54H	1504	1 504
J	4	XT 2478 TOP SPN	Surface rectangulaire 24 X 78	300	1 200
K	4	XT 2430 ARIND N	Armoire indépendante avec 2 portes	885	3 540
	4	[H071BL]	Option - Poignée, noir	0	0
	4	[LKBL]	Option - Serrure	0	0

xtension-c004d (suite)

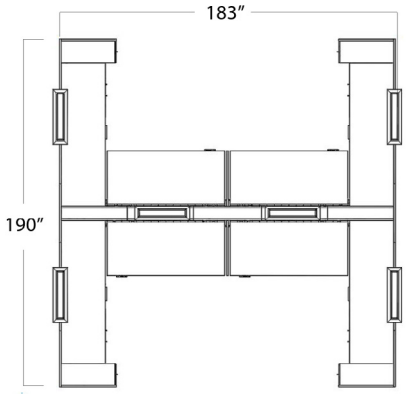

Mélamine : Ohm et Gris Saule
Métal : Noir

Note: *Les tissus sont spécifiés à titre indicatif et peuvent être de grades différents.*

ITEM	QTÉ	CODE	DESCRIPTION	LISTE PRIX $	TOTAL $
	4	XT EIND24 N	Caisson E indépendant	939	3 756
L	4	[H071BL]	Option - Poignée, noir	0	0
	4	[LKBL]	Option - Serrure	0	0
M	4	XT 2424 BBLIND N	Bibliothèque indépendante 24 X 24 X 28H	728	2 912
N	4	EP 2964 T BL	Table Elevation Plus 29D X 64 L avec surrface rectangulaire	2012	8 048
O	4	CTCOVER0672	Panneau en mélamine	91	364
				Total:	40 088
Accessoires					
P	4	CT118	Chemin de câbles en métal	109	436
Q	6	LPLANTP BL	Pot à plante en métal noir	424	2 544
R	4	MTC	Coin de renfort en mélamine	56	224
S	8	EPF	Équerre de positionnement	23	184
				Total:	3 204
Accessoires électriques					
	1	BE-HW120	Câble d'alimentation 120"	268	268
	2	BE-D20-C-1-BL	Duplex 20a - circuit 1	49	98
	2	BE-D20-C-2-BL	Duplex 20a - circuit 2	49	98
	2	BE-D20-C-3-BL	Duplex 20a - circuit 3	49	98
	2	BE-D20-C-4-BL	Duplex 20a - circuit 4	49	98
	1	BE-J18	Câble de jonctions 18"	129	129
	1	BE-J36	Câble de jonctions 36"	148	148
	1	BE-J84	Câble de jonctions 84"	230	230
	4	BE-TELB-BL	Plaque télécommunication	5	20
	4	BE-TELA-BL	Plaque télécommunication (CAT6 donnée/ USB sans chargeur / CAT3 téléphone)	5	20
	4	POR 01	Port de connexion RJ45, CAT6	149	596
	4	POR 03	Port de connexion USB	92	368
	4	SQU-72-C	Port USB	233	932
				Total:	3 103

xtension-c005

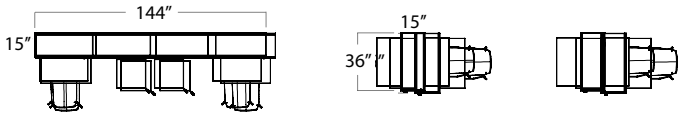

Mélamine : Cosmos
Métal : Nickel Satiné

Note: *Les tissus sont spécifiés à titre indicatif et peuvent être de grades différents.*

ITEM	QTÉ	CODE	DESCRIPTION	LISTE PRIX $	TOTAL $
A	2	XT 153636 USF	Station-îlot 15 X 36 X 36H	789	1 578
	2	[PR]	Option - Découpe pour prise à droite	0	0
	2	[R]	Option - Tablette à droite	188	376
	2	[SN]	Option - Métal Nickel satiné	0	0
B	2	XT 153636 USF	Station-îlot 15 X 36 X 36H	789	1 578
C	2	XT 153654 USLOR E1	Station-îlot avec casiers 15 X 36 X 54H	1919	3 838
	2	[E1]	Option - Serrure	243	486
	2	[PLR]	Option - Découpe pour prise à droite et à gauche	0	0
	2	[LR]	Option - Tablette à droite et gauche	376	752
	2	[SN]	Option - Métal Nickel satiné	0	0
D	2	SS LEOC18	Banc carré	708	1 416
	2	[NYL]	Option - Bande nylon	70	140
	2	[LOOP]	Option - boucle de déplacement	100	200
E	2	MDMUU04GCHR	Chaise Madrid avec dossier haut 29H, grade 2, fini chrome	681	1 362
F	4	MDLUUT429GCHR	Chaise Madrid avec dossier haut 42H, grade 2, fini chrome	843	3 372
				Total:	15 098
Accessoires électriques					
	6	SQU-72-JM	USB port	233	1 398
	2	SQE-120-JM	Unité de branchement	142	284
				Total:	1 682

xtension-c006

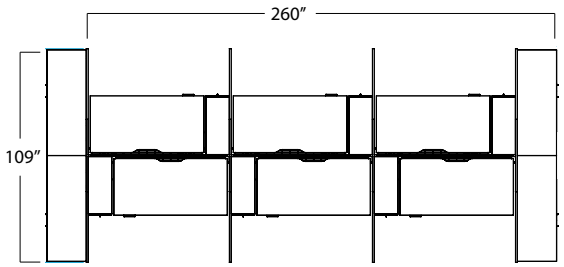

Mélamine : Dosha
Métal : Noir

Note: *Les tissus sont spécifiés à titre indicatif et peuvent être de grades différents.*

ITEM	QTÉ	CODE	DESCRIPTION	LISTE PRIX $	TOTAL $
A	4	XT 3642 PAN	Panneau simple 36 X 42H	255	1 020
	4	[LN]	Option - Connecteurs à gauche	0	0
B	4	XT 3642 PAN	Panneau simple 36 X 42H	255	1 020
	4	[NR]	Option - Connecteurs à droite	0	0
C	2	XT 3742 PANT 3642	Panneau en T 37 X 42H X 36 X 42H	509	1 018
	2	[LRF]	Option - Connecteurs à droite et devant	0	0
D	2	XT 3742 PANX 3642	Panneau en X 37 X 42H X 36 X 42H	764	1 528
	2	[LRFB]	Option - Connecteurs à droite, devant et derrière	0	0
E	6	XT 301242 SL01R MGLR	Tour coulissante 30 X 12 X 42H s'ouvrant à droite	2305	13 830
	6	[P1]	Option - Découpe pour prise	0	0
	6	[HO71BL]	Option - Poignée, noir	0	0
	6	[LKBL]	Option - Serrure	0	0
F	2	XT 2042 ARIND L	Caisson indépendant 20 X 42H X 28 avec 2 portes	935	1 870
	2	[H071BL]	Option - Poignée, noir	0	0
	2	[LKBL]	Option - Serrure	0	0
G	2	XT 2042 ARIND R	Caisson indépendant 20 X 42H X 28 avec 2 portes	935	1 870
	2	[H071BL]	Option - Poignée, noir	0	0
	2	[LKBL]	Option - Serrure	0	0
H	2	XT 2024 BBLIND N	Bibliothèque indépendante 20 X 24 X 28H	667	1 334

xtension-c006 (suite)

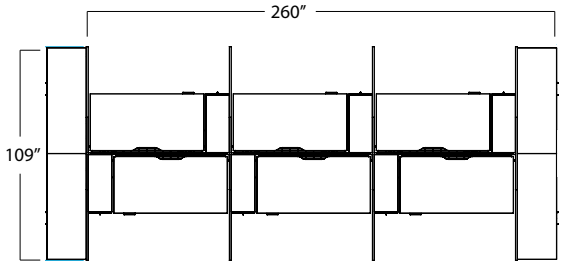

Mélamine : Dosha
Métal : Noir

Note: *Les tissus sont spécifiés à titre indicatif et peuvent être de grades différents.*

ITEM	QTÉ	CODE	DESCRIPTION	LISTE PRIX $	TOTAL $
I	4	XT 2054 TOP SPN	Surface rectangulaire 20 X 54	173	692
J	3	XT 0670 EAS BL	Diviseur en acrylique 6 X 70, noir	310	930
	6	EP 2958TBL	Table Elevation Plus 29 X 58 avec surface rectangulaire	1991	11 946
K	6	[WAVC]	Option - Découpe pour filage	27	162
	6	[MH3D]	Option - Unité de branchement rétractable	417	2 502
L	6	XT 0660CTCOVER	Panneau en mélamine	80	480
M	6	XT 1212 MTC	Coin de renfort en mélamine	56	336
				Total:	40 538
Accessoires					
N	3	CT118	Chemin de câbles en métal 118"	109	327
O	6	DSG BL	Passe-fils double-face	24	144
P	12	EPF BL	Équerre de positionnement	23	276
				Total:	471
Accessoires électriques					
	2	BE-HW-96	Câble d'alimentation 96"	229	458
	3	BE-KDHB-4-BL	Ensemble de 2 demi blocs d'alimentation double	415	1 245
	4	BE-J84	Câble de jonctions 84"	230	920
	1	BE-J18	Câble de jonctions 18"	129	129
	6	SQU-72-C	Port USB	233	1 398
				Total:	4 150

xtension-c007

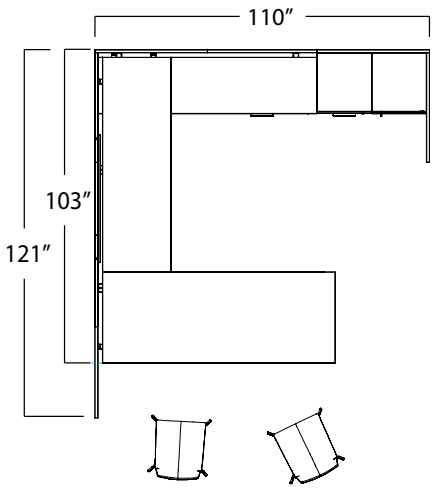

Mélamine : Ohm
Métal : Blanc et Chrome

Note: *Les tissus sont spécifiés à titre indicatif et peuvent être de grades différents.*

ITEM	QTÉ	CODE	DESCRIPTION	LISTE PRIX $	TOTAL $
A	1	XT 3054 PAN	Panneau simple 30 X 54H	261	261
	1	[NR]	Option - Connecteurs à droite	0	0
B	1	XT 3054 PAN	Panneau simple 30 X 54H	261	261
	1	[LR]	Option - Connecteurs à droite et à gauche	0	0
C	1	XT 2454 PAN	Panneau simple 24 X 54H	213	213
	1	[LR]	Option - Connecteurs à droite et à gauche	0	0
D	1	XT 3754 PANLR 3654	Panneau en L 37 X 54H X 36 X 54H	655	655
	1	[LR]	Option - Connecteurs à droite et à gauche	0	0
E	1	XT 3654 PAN	Panneau simple 36 X 54H	328	328
	1	[LR]	Option - Connecteurs à droite et à gauche	0	0
F	1	XT 3754 PANLL 3654	Panneau en L 37 X 54H X 36 X 54H	655	655
	1	[LN]	Option - Connecteurs à gauche	0	0
G	1	XT 3078 TOP SPR	Surface rectangulaire 30 X 78, espace pour filage à droite	375	375
H	1	ML CMPSPEC	Panneau de mélamine 10"HX72"X5/8", edgé sur tous les côtés	195	195
I	3	SFM-SN	Support pour panneau de modestie SXMODPANEL Non ajustable Nickel Satiné	35	105
J	1	XT 2472 TOP SPFR	Surface rectangulaire 24 X 72, espace pour filage à droite et devant	277	277
K	1	XT 2072OK25 SPF N N	Caisson haut 20 X 72	1698	1 698
	1	[H071BN]	Option - Poignée, noir	0	0
	1	[LKSN]	Option - Serrure	0	0

xtension-c007 (suite)

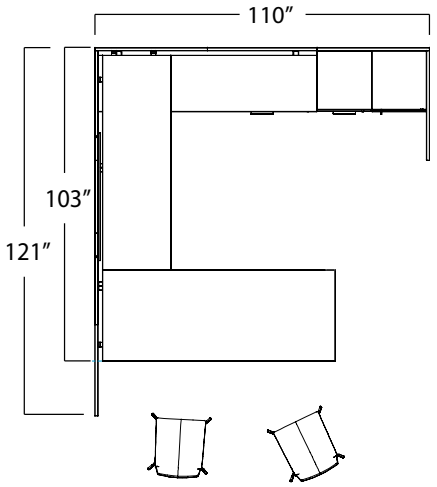

Mélamine : Ohm
Métal : Blanc et Chrome

Note: *Les tissus sont spécifiés à titre indicatif et peuvent être de grades différents.*

ITEM	QTY	CODE	DESCRIPTION	LISTE PRIX $	TOTAL $
	1	XT 201854 BBUF MGN	Bibliothèque avec tiroirs	1407	1 407
L	1	[H071BN]	Option - Poignée, noir	0	0
	1	[LKSN]	Option - Serrure	0	0
	1	XT 201854 ARHR MGN	Armoire à crochet 20 X 18 X 54H et 3 tablettes ajustables	944	944
M	1	[H071BN]	Option - Poignée, noir	0	0
	1	[LKSN]	Option - Serrure	0	0
N	1	XT 1842 TBP WH	Babillard suspendu 18H X 42, supports blanc, grade 2	354	354
O	2	MDMUU04GCHR	Chaise Madrid avec dossier haut 29H, grade 2, finis chrome	681	1 362
				Total:	9 090
Accessoires					
P	1	PATTE30SN	Patte carrée en métal 28"H, Nickel Satiné	284	284
Q	3	CNT02	Support cantilevier	59	177
R	1	CNTC01	Support cantilevier plat	24	24
S	1	FP2BL	Plaquette de jonctions	12	12
T	1	IGS	Gabarit pour l'installation des supports de surface	122	122
U	2	IGWM	Gabarit pour l'installation des surfaces avec espace pour filage	48	96
V	2	RSTF52	Raidisseur 52"	92	184
W	2	TSUP1812	Support en T	88	176
				Total:	715

xtension-c009

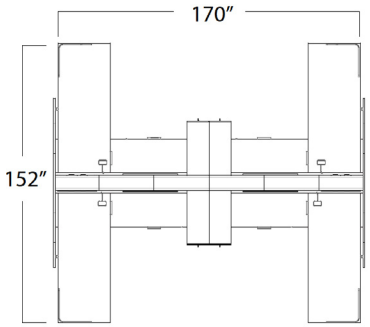

Mélamine : Ohm et Gris Saule
Métal : Noir
Bois : Pacane

Note: *Les tissus sont spécifiés à titre indicatif et peuvent être de grades différents.*

ITEM	QTÉ	CODE	DESCRIPTION	LISTE PRIX $	TOTAL $
A	2	XT 2442 PWL	Muret d'alimentation 24 X 42H	667	1 334
	2	[AP2 BL]	Option - boîtier électrique, noir	447	894
B	4	XT 3042 PWL	Muret d'alimentation 30 X 42H	728	2 912
C	2	XT 3242 EPANC	Panneau de bout 32 X 42H	218	436
	2	[LR]	Option - Connecteurs à gauche et à droite	0	0
D	2	XT 3042 PAN	Panneau simple 30 X 42	206	412
	2	[NR]	Option - Connecteurs à droite	0	0
E	2	XT 3042 PAN	Panneau simple 30 X 42	206	412
	2	[LN]	Option - Connecteurs à gauche	0	0
F	2	XT 3072 TOP SPFL	Surface rectangulaire 30 X 72, espace pour filage à gauche et devant	347	694
G	2	XT 3072 TOP SPFR	Surface rectangulaire 30 X 72, espace pour filage à droite et devant	347	694
H	4	XT 2616 DRSUP	Tiroir de support 3"H	214	856
	4	[H071BL]	Option - Poignée, noir	0	0
I	2	XT 2072OK25 SPF N N	Caisson haut	1698	3 396
	2	[H071BL]	Option - Poignée, noir	0	0
	2	[LKBL]	Option - Serrure	0	0
J	2	XT 2072KO25 SPF N N	Caisson haut	1698	3 396
	2	[H071BL]	Option - Poignée, noir	0	0
	2	[LKBL]	Option - Serrure	0	0
K	2	XT 301242 SL01R MGLR	Armoire coulissante s'ouvrant à droite	2305	4 610
	2	[P1]	Option - Découpe pour prise	0	0
	2	[H071BL]	Option - Poignée, noir	0	0
	2	[LKBL]	Option - Serrure	0	0

xtension-c009 (suite)

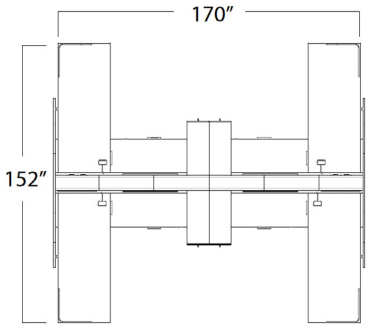

Mélamine : Ohm et Gris Saule
Métal : Noir
Bois : Pacane

Note: *Les tissus sont spécifiés à titre indicatif et peuvent être de grades différents.*

ITEM	QTÉ	CODE	DESCRIPTION	LIST PRICE $	TOTAL $
L	2	XT 301242 SL01L MGLR	Armoire coulissante s'ouvrant à gauche	2305	4 610
	2	[P1]	Option - Découpe pour prise	0	0
	2	[H071BL]	Option - Poignée, noir	0	0
	2	[LKBL]	Option - Serrure	0	0
M	4	XT 1230 TBP BL	Babillard suspendu 12"HX30", crochets noirs, tissu grade 2	329	1 316
N	4	FSFD	Écran d'intimité en coin, grade 2	491	1 964
				Total:	27 936
Accessories					
O	4	CNTC01 BL	Support cantilever plat, noir	24	96
P	8	RSTF46	Raidisseur 46"	92	736
Q	8	RAWBL PN	Patte en angle 2" x 1" x 28"H avec insertion de bois Pacane	186	1 488
R	4	LPLANTP BL	Pot à plante en métal, noir	424	1 696
S	4	BR1WH	Unité de branchement, blanc	500	2 000
T	1	IGS	Gabarit pour l'installation des supports de surface	122	122
U	2	IGWM	Gabarit pour l'installation des surfaces avec espace pour filage	48	96
				Total:	6 234
Electrical Accessories					
	1	BE-PI72	Câble d'alimentation avec fiche	235	235
	8	BE-D20-C1-BL	Duplex	49	392
	1	BE-J216	Câble de jonction 216"	541	541
	2	BE-J36	Câble de jonction 36"	148	296
	4	BE-TELB-BL	Plaque télécommunication	5	20
	4	BE-TELA-BL	Plaque télécommunication	5	20
	4	POR 03	Port de connexion RJ45, CAT6	92	368
	4	POR 01	Port de connexion USB	149	596
	4	SQU	Port USB	233	932
				Total:	2 468

xtension-c010

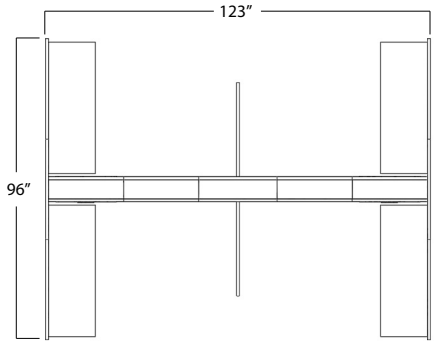

Mélamine : Cosmos
Métal: Blanc

Note: *Les tissus sont spécifiés à titre indicatif et peuvent être de grades différents.*

Le prix de cet aménagement inclut deux fauteuils visiteurs.

ITEM	QTÉ	CODE	DESCRIPTION	PRIX LISTE $	TOTAL $
A	2	XT 3242 PAN NR	Panneau simple 32" X 42"H, connecteurs à droite	225	450
B	2	XT 3242 EPANC LR NGR	Panneau de bout pour muret d'alimentation, étendu sur les deux côtés 32" X 42"H, connecteurs à droite et à gauche	218	436
C	2	XT 3242 PAN LN	Panneau simple 32" X 42"H, connecteurs à gauche	225	450
D	2	XT 2442 PWL	Muret d'alimentation 24" X 42"	667	1 334
	2	[AP2 WH]	Option - boîtier électrique devant et derrière	447	894
E	2	XT 2442 PWL N	Muret d'alimentation 24" X 42"	667	1 334
F	1	XT 2542 PWLX 3042 N N	Muret d'alimentation en X 25"X42"H avec panneaux de division 30"X42"H	994	994
G	4	XT 1542 TOP SPN	Surface rectangulaire 15"X42"H	101	404
				Total:	6 296
Accessoires					
H	8	CNTSH WH	Support à tablette, blanc	72	576
I	3	LPLANTP WH	Pot à plante en métal, blanc	424	1 272
				Total:	1 848
Accessoires électriques					
	2	BE-D20-C-1-WH	Duplex	56	112
	2	BE-D20-C-2-WH	Duplex	56	112
	2	BE-D20-C-3-WH	Duplex	56	112
	2	BE-D20-C-4-WH	Duplex	56	112
	8	BE-TELB	Plaque télécommunication	5	40
	8	POR 01	Port RJ45	149	1 192
	8	POR 03	Port USB	92	736
	1	BE-HW-120	Câble d'alimentation 120"	268	268
	2	BE-J-120	Câble de jonction 120"	291	582
	1	BE-J18	Câble de jonction 18"	129	129
				Total:	3 395

xtension-c011

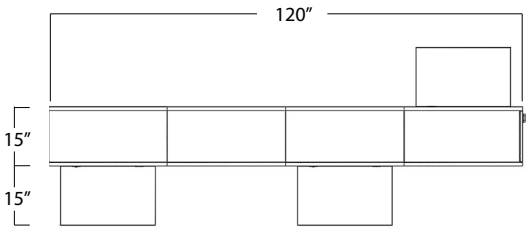

Mélamine : Cosmos
Métal: blanc
Branchements : Crépuscule

Note: *Les tissus sont spécifiés à titre indicatif et peuvent être de grades différents.*

Le prix de cet aménagement inclut deux fauteuils visiteurs.

ITEM	QTÉ	CODE	DESCRIPTION	PRIX LISTE $	TOTAL $
A	2	XT 153042 USF	Station-îlot	789	1 578
	2	[PL L WH]	Option - Découpe pour prise et tablette à gauche, accessoires blancs	188	376
B	1	XT 153042 USF N N	Station-îlot	789	789
C	1	XT 153042 USL0L	Station-îlot	1520	1 520
	1	[E1]	Option - Serrure	243	243
	1	[PR R WH]	Option - Découpe pour prise et tablette à droite, accessoires blancs	188	188
				Total:	4 263
Accessoires					
D	2	SQE-120-JM	Unité de branchement, couleur Crépuscule	142	284
E	3	SQU-72-JM	Port USB, couleur Crépuscule	233	699
F	3	LPLANTS WH	Pot à plante en métal, blanc	395	1 185
				Total:	2 168

xtension-c016

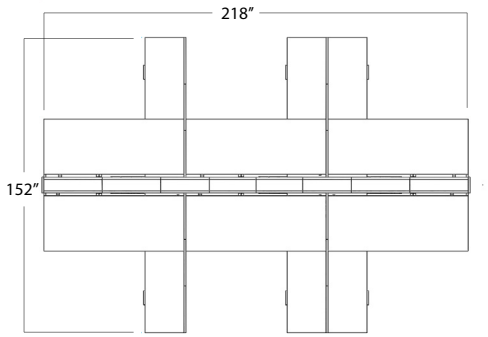

Mélamine : Cosmos
Métal : blanc

Note: *Les tissus sont spécifiés à titre indicatif et peuvent être de grades différents.*

ITEM	QTÉ	CODE	DESCRIPTION	PRIX LISTE $	TOTAL $
A	2	XT 0842 EPAN	Panneau de bout pour muret d'alimentation 8 X 42H	85	170
	2	[NGR]	Option - Passe-fils	0	0
B	2	XT 3042 PWL N	Muret d'alimentation 30 X 42H	728	1 456
C	2	XT 3042 PWL	Muret d'alimentation 30 X 42H	728	1 456
	2	[AP2 WH]	Option - Boîtier électrique avec plaque de finition, blanc	447	894
D	2	XT 2542 PWLX 2442	Muret d'alimentation 25 X 42H avec panneaux de division en X 24 X 42H	994	1 988
	2	[FB]	Option - Connecteurs devant et derrière	0	0
E	1	XT 2442 PWL N	Muret d'alimentation 24 X 42H	667	667
F	1	XT 2442 PWL	Muret d'alimentation 24 X 42H	667	667
	1	[AP2 WH]	Option - Boîtier électrique avec plaque de finition, blanc	447	447
G	4	XT 2442 PAN	Panneau simple 24 X 42H	164	656
	4	[LR]	Option - Connecteurs à gauche et à droite	0	0
H	2	XT 2442 PAN	Panneau simple 24 X 42H	164	328
	2	[LN]	Option - Connecteur à gauche	0	0
I	2	XT 2442 PAN	Panneau simple 24 X 42H	164	328
	2	[NR]	Option - Connecteurs à droite	0	0
J	6	XT 3072 TOP	Surface rectangulaire 30 X 72	347	2 082
	6	[SPF]	Option - Espace 1 1/2" pour filage devant	0	0
K	6	XT 3028 ENDLEG	Piètement de bout 30 X 28H	146	876
L	6	XT 2612 TSUP	Support en T 26 X 12H	88	528
M	3	XT 2072OK25	Caisson haut 20 X 72	1698	5 094
	3	[SPF]	Option - Surface 1 1/2" pour filage devant	0	0
	3	[LR]	Option - Patte pleine profondeur à gauche et à droite	0	0
	3	[CR (GR1)]	Option - Coussin à droite, grade 1	359	1 077
	3	[H071WH]	Option - Poignée, blanc	0	0

xtension-c016 (Suite)

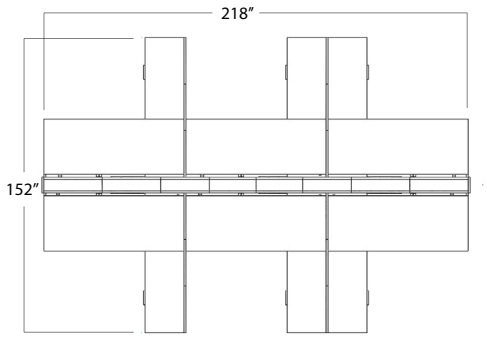

Mélamine : Cosmos
Métal : blanc

Note: *Les tissus sont spécifiés à titre indicatif et peuvent être de grades différents.*

ITEM	QTÉ	CODE	DESCRIPTION	LISTE PRIX $	TOTAL $
	3	XT 2072KO25	Caisson haut 20 X 72	1698	5 094
	3	[SPF]	Option - Surface pour filage, devant	0	0
N	3	[LR]	Option - Patte pleine profondeur gauche et droite	0	0
	3	[CL (GR1)]	Option - Coussin, grade 1	359	1 077
	3	[H071WH]	Option - Poignée, blanc	0	0
				Total:	24 885
Accessoires					
O	12	CNTC01 WH	Support cantilevier, blanc	24	288
P	6	CNT02 SN	Support cantilevier, nickel satiné	59	354
Q	6	CNTC02 WH	Support cantilevier, blanc	32	192
R	3	LPLANTP WH	Pot à plante en métal, blanc	424	1 272
S	6	BR2WH	Unité de branchement, blanc	641	3 846
	1	IGS	Gabarit pour l'installation des supports de surface	122	122
	2	IGWM	Gabarit pour l'installation des surfaces avec espace pour filage	48	96
				Total:	6 170
Accessories électriques					
	3	BE-D20-C-1-BL	Duplex 20A - Circuit 1	49	147
	3	BE-D20-C-2-BL	Duplex 20A - Circuit 2	49	147
	3	BE-D20-C-3-BL	Duplex 20A - Circuit 3	49	147
	3	BE-D20-C-4-BL	Duplex 20A - Circuit 4	49	147
	1	BE-HW120	Câble d'alimentation avec fils dénudés à une extrémité	268	268
	2	BE-J72	Câble de jonction M/M 72″	208	416
	2	BE-J36	Câble de jonction M/M 36″	148	296
	1	BE-J18	Câble de jonction M/M 18″	129	129
	12	BE-TELBWH	Plaque télécommunication, blanc	5	60
	12	POR 01	Port RJ45	149	1 788
	6	POR 02	Port RJ11	44	264
	6	POR 03	Port USB	92	552
				Total:	3 920

xtension-c019

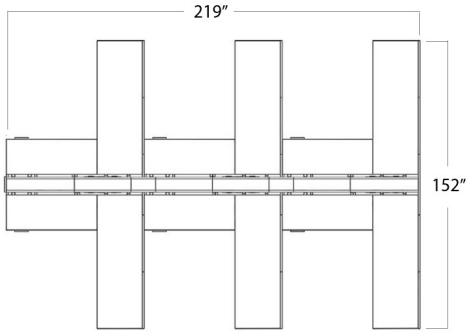

Mélamine : Cosmos
Bois : Écorce
Métal : Blanc

Note: *Les tissus sont spécifiés à titre indicatif et peuvent être de grades différents.*

ITEM	QTÉ	CODE	DESCRIPTION	PRIX LISTE $	TOTAL $
A	1	XT 0854 EPAN	Panneau de bout pour muret d'alimentation 8 X 54H	91	91
	1	[NGR]	Option - Passe-fils	0	0
B	1	XT 3654 PWL N	Muret d'alimentation 36 X 54H	849	849
C	2	XT 3054 PWL	Muret d'alimentation 30 X 54H	819	1 638
	2	[AP2 WH]	Option - Boîtier électrique avec plaque de finition, blanc	447	894
D	2	XT 1354 PWLX 1254	Muret d'alimentation 13 X 54H avec panneaux de division en X 12 X 54H	1128	2 256
	2	[BF]	Option - Connecteurs devant et derrière	0	0
E	2	XT 3054 PWL N	Muret d'alimentation 30 X 54H	819	1 638
F	1	XT 3654 PWL	Muret d'alimentation 36 X 54H	849	849
	1	[AP2 WH]	Option - Boîtier électrique avec plaque de finition, blanc	447	447
G	6	XT 3054 PAN	Panneau simple 30 X 54H	261	1 566
	6	[LR]	Option - Connecteurs à gauche et à droite	0	0
H	3	XT 3054 PAN	Panneau simple 30 X 54H	261	783
	3	[LN]	Option - Connecteurs à gauche	0	0
I	3	XT 3054 PAN	Panneau simple 30 X 54H	261	783
	3	[NR]	Option - Connecteurs à droite	0	0
J	1	XT 3254 EPANC	Panneau de bout pour muret d'alimentation, prolongé des deux côtés	273	273
	1	[LR]	Option - Connecteurs à gauche	0	0
	1	[NGR]	Option - Passe-fils	0	0
K	6	XT 2048 TOP	Surface rectangulaire 20 X 48	154	924
	6	[SPF]	Option - Espace 1 1/2" pour filage, devant	0	0
L	3	XT EIND20 L	Caisson E indépendant, patte pleine profondeur à gauche	926	2 778
	3	[H071WH]	Option - Poignée, blanc	0	0
M	3	XT EIND20 R	Caisson E indépendant, patte pleine profondeur à droite	926	2 778
	3	[H071WH]	Option - Poignée, blanc	0	0
N	3	XT 2472 TOP	Surface rectangulaire 24 X 72	277	831
	3	[SPL]	Option - Espace 1 1/2" pour filage, gauche	0	0
O	3	XT 2472 TOP	Surface rectangulaire 24 X 72	277	831
	3	[SPR]	Option - Espace 1 1/2" pour filage, droite	0	0
P	6	XT 1842 TBP WH (GR1)	Babillard suspendu 18H X 42 blanc, grade 1	319	1 914
				Total:	22 123

xtension-c019 (Suite)

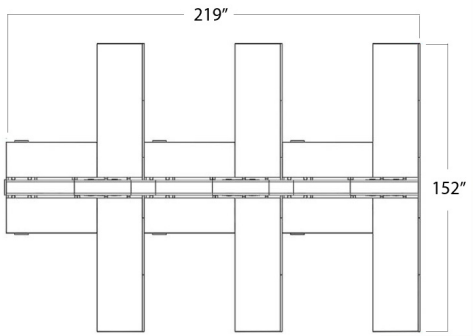

Mélamine : Cosmos
Bois : Écorce
Métal : Blanc

Note: *Les tissus sont spécifiés à titre indicatif et peuvent être de grades différents.*

ITEM	QTÉ	CODE	DESCRIPTION	LISTE PRIX $	TOTAL $
Accessoires					
Q	12	RAW WH	Patte, blanc	186	2 232
	12	[BK]	Option - Couleur de bois Écorce	0	0
R	12	CNTC01 WH	Support cantilevier plat 6", blanc	24	288
S	6	CNTC02 WH	Support cantilevier plat 16", blanc	32	192
T	6	CNT01	Support cantilevier	53	318
U	6	CNT02	Support cantilevier	59	354
V	6	FP2BL	Plaquette de jonctions	12	72
W	1	DSG WH	Passe-fils double-face	24	24
X	5	LPLANTP WH	Pot à plante en métal blanc	424	2 120
Y	1	IGS	Gabarit pour l'installation des supports de surface	122	122
Z	2	IGWM	Gabarit pour l'installation des surfaces avec espace pour filage	48	96
				Total:	5 818
Accessoires électriques					
	3	BE-D20-C-1-WH	Duplex 20A - Circuit 1	56	168
	3	BE-D20-C-2-WH	Duplex 20A - Circuit 2	56	168
	3	BE-D20-C-3-WH	Duplex 20A - Circuit 3	56	168
	3	BE-D20-C-4-WH	Duplex 20A - Circuit 4	56	168
	1	BE-HW120	Câble d'alimentation 120"	268	268
	1	BE-J18	Câble de jonction M/M 18”	129	129
	2	BE-J36	Câble de jonction M/M 24”	148	296
	1	BE-J78	Câble de jonction M/M 78”	217	217
	1	BE-J84	Câble de jonction M/M 84”	230	230
	12	BE-TELBWH	Plaque télécommunication, blanc	5	60
	12	POR 01	Port RJ45	149	1 788
	6	POR 02	Port RJ11	44	264
	6	POR 03	Port USB	92	552
				Total:	4 476

xtension-c022

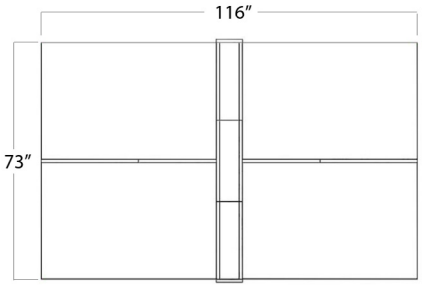

Mélamine : Cosmos
Métal: Noir

Note: *Les tissus sont spécifiés à titre indicatif et peuvent être de grades différents.*

ITEM	QTÉ	CODE	DESCRIPTION	PRIX LISTE $	TOTAL $
A	1	XT 3042 PAN	Panneau simple 30 X 42H	206	206
	1	[NR]	Option - Connecteurs à droite	0	0
B	1	XT 3042 PAN	Panneau simple 30 X 42H	206	206
	1	[LN]	Option - Connecteurs à gauche	0	0
C	1	XT 2542 PWLX 2442	Muret d'alimentation 25 X 42H avec panneaux de division en X 24 X 42H	994	994
	1	[BF]	Option - Connecteurs devant et derrière	0	0
D	2	XT 0842 EPAN	Panneau de bout pour muret d'alimentation 8 X 42H	85	170
	2	[NGR]	Option - Passe-fils	0	0
E	2	XT 2442 PWL N	Muret d'alimentation 24 X 42H	667	1 334
F	4	XT 3654 TOP SPN	Surface rectangulaire 36 X 54	328	1 312
				Total:	4 222
Accessoires					
G	4	PATTEC36 BL	Patte carrée, noir	326	1 304
H	2	LPLANTP BL	Pot à plante en métal, blanc	424	848
I	4	CNT03 SN	Support cantilevier	67	268
J	8	CNTC01 BL	Support cantilevier plat	24	192
K	1	IGS	Gabarit pour installation des supports de surface	122	122
				Total:	2 734

xtension-c023

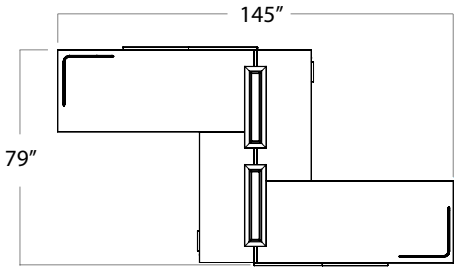

Mélamine : Cosmos
Bois : Écorce
Métal : Blanc

Note: *Les tissus sont spécifiés à titre indicatif et peuvent être de grades différents.*

ITEM	QTÉ	CODE	DESCRIPTION	PRIX LISTE $	TOTAL $
A	2	XT 2442 PAN	Panneau simple 24 X 42H	164	328
	2	[NR]	Option - Connecteurs à droite	0	0
B	2	XT 2542 PANLL 2442	Panneau en L 25 X 42H X 24 X 42H	328	656
	2	[LR]	Option - Connecteurs à gauche	0	0
C	1	XT 3042 PAN	Panneau simple 30 X 42H	206	206
	1	[LR]	Option - Connecteurs à gauche	0	0
D	2	XT 3072 TOP SPF	Surface rectangulaire 30 X 72	347	694
E	2	XT 2048 TOP SPN	Surface rectangulaire 20 X 48	154	308
F	2	XT PGIND20R	Caisson indépendant avec pigeonnier	926	1 852
	2	[H071WH]	Option - Poignée, blanc	0	0
	2	[LKSN]	Option - Serrure	0	0
G	4	RAW WH	Patte	186	744
	4	[BK]	Option - Couleur bois Écorce	0	0
H	2	FSFD	Écran d'intimité en coin	433	866
				Total:	5 654
Accessoires					
I	2	LPLANTP WH	Pot à plante en métal, blanc	424	848
J	2	CNT01	Support cantilevier	53	106
K	2	CNT02	Support cantilevier	59	118
L	4	CNTC01 WH	Support cantilevier plat, blanc	24	96
M	1	CT118	Chemin de câbles en métal	109	109
N	1	DSG WH	Passe-fils double-face, blanc	24	24
O	2	FP2BL	Plaquette de jonctions	12	24
P	1	IGS	Gabarit pour l'installation des supports de surface	122	122
Q	2	IGWM	Gabarit pour l'installation des surfaces avec espace pour filage	48	96
				Total:	1 543
Accessoires électriques					
	1	BE-PI72	Câble d'alimentation avec fiche	235	235
	1	BE-J120	Câble de jonction M/M 120"	291	291
	2	BE-KDHB-1-WH	Ensemble d'un demi bloc d'alimentation double	218	436
				Total:	962

xtension-c024

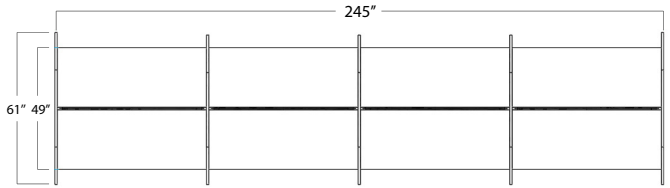

Mélamine : Cosmos et Blanc Polaire
Métal : Blanc

Note: *Les tissus sont spécifiés à titre indicatif et peuvent être de grades différents.*

ITEM	QTÉ	CODE	DESCRIPTION	PRIX LISTE $	TOTAL $
A	5	XT 1542 PAN	Panneau simple 15 X 42H	104	520
	5	[NR]	Option - Connecteurs à droite	0	0
B	5	XT 1542 PAN	Panneau simple 15 X 42H	104	520
	5	[LR]	Option - Connecteurs à gauche	0	0
C	2	XT 3142 PANT 3042	Panneau en T 31 X 42H	413	826
	2	[LRF]	Option - Connecteurs à gauche, droite et devant	0	0
D	3	XT 3142 PANX 3042	Panneau en X 30 X 42H	618	1 854
	3	[LRFB]	Option - Connecteurs à gauche, droite, devant et derrière	0	0
E	8	XT 2460 TOP SPN	Surface rectangulaire 24 X 60	230	1 840
F	8	XT 1610 MOBSPU	Caisson mobile avec 1 tablette fixe et 1 tiroir utilité	681	5 448
	8	[H071WH]	Option - Poignée, blanc	0	0
	8	[LKSN]	Option - Serrure	0	0
G	4	XT 0658 EAS WH	Diviseur en acrylique 6 X 58, blanc	298	1 192
				Total:	12 200
Accessoires					
H	16	CNT02 SN	Support cantilevier, Nickel Satiné	59	944
I	32	CNTC01 WH	Support cantilevier plat, Blanc	24	768
J	1	IGS	Gabarit pour l'installation des supports de surface	122	122
K	8	DSG WH	Passe-fils double-face	24	192
				Total:	2 026
Accessoires électriques					
	1	BE-HW96	Câble d'alimentation 96"	229	229
	4	BE-KDHB-4-WH	Ensemble de deux demi blocs d'alimentation double	425	1 700
	6	BE-J72	Câble de jonction M/M 72"	208	1 248
	1	BE-J24	Câble de jonction M/M 24"	137	137
				Total:	3 314

xtension-c027

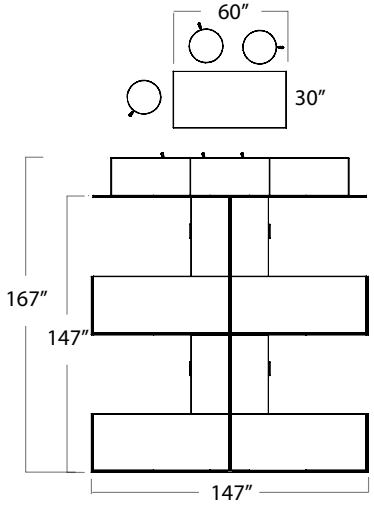

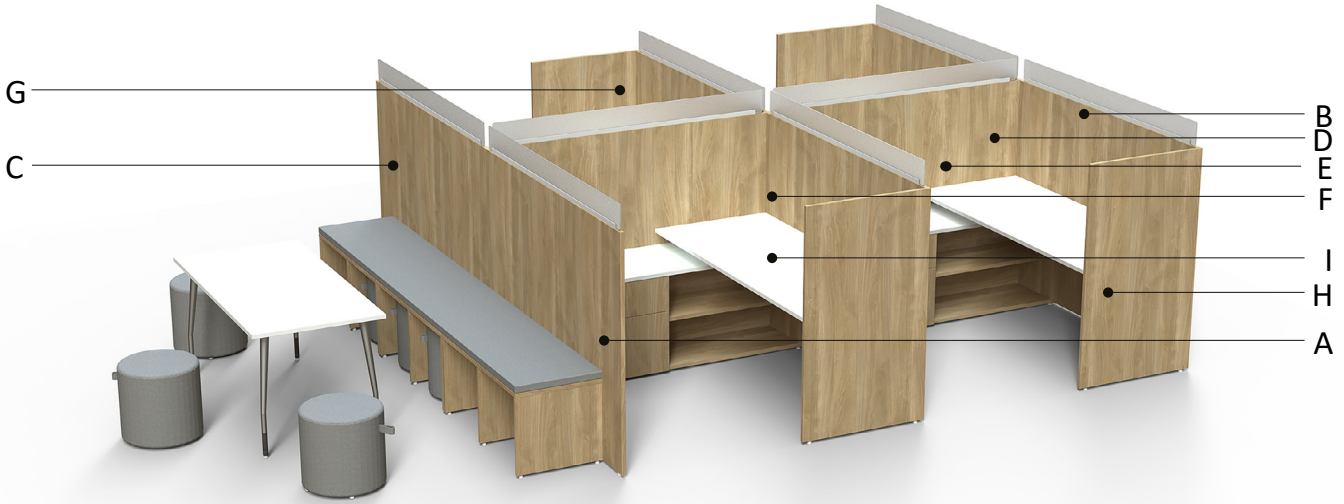

Mélamine : Cosmos et Blanc Polaire
Métal : Blanc et Nickel Satiné

Note: *Les tissus sont spécifiés à titre indicatif et peuvent être de grades différents.*

ITEM	QTÉ	CODE	DESCRIPTION	PRIX LISTE $	TOTAL $
A	1	XT 3254 PAN	Panneau simple 32 X 54H	291	291
	1	[LN]	Option - Connecteurs à gauche	0	0
B	6	XT 3054 PAN	Panneau simple 30 X 54H	261	1 566
	6	[LR]	Option - Connecteurs à droite et à gauche	0	0
C	1	XT 3254 PAN	Panneau simple 32 X 54H	291	291
	1	[NR]	Option - Connecteurs à droite	0	0
D	2	XT 2154 PANT 2054	Panneau en T 21 X 54H X 20 X 54H	358	716
	2	[LRF]	Option - Connecteurs à droite, gauche et devant	0	0
E	2	XT 3254 PAN	Panneau simple 32 X 54H	291	582
	2	[LR]	Option - Connecteurs à droite et à gauche	0	0
F	1	XT 2154 PANX 2054	Panneau en X 21 X 54H X 20 X 54H	528	528
	1	[LRFB]	Option - Connecteurs à droite, gauche, derrière et devant	0	0
G	2	XT 3154 PANLL 3254	Panneau en L 31 X 54H X 32 X 54	655	1 310
	2	[NR]	Option - Connecteurs à droite	0	0
H	2	XT 3154 PANLR 3254	Panneau en L 31 X 54H X 32 X 54	655	1 310
	2	[LN]	Option - Connecteurs à gauche	0	0
I	2	XT 3072 TOP SPFL	Surface rectangulaire 30 X 72	347	694
J	2	XT 3072 TOP SPFR	Surface rectangulaire 30 X 72	347	694
K	4	XT 2612 TSUP	Support en T	88	352

xtension-c027 (Suite)

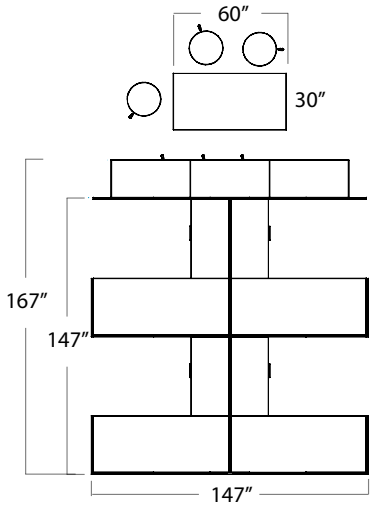

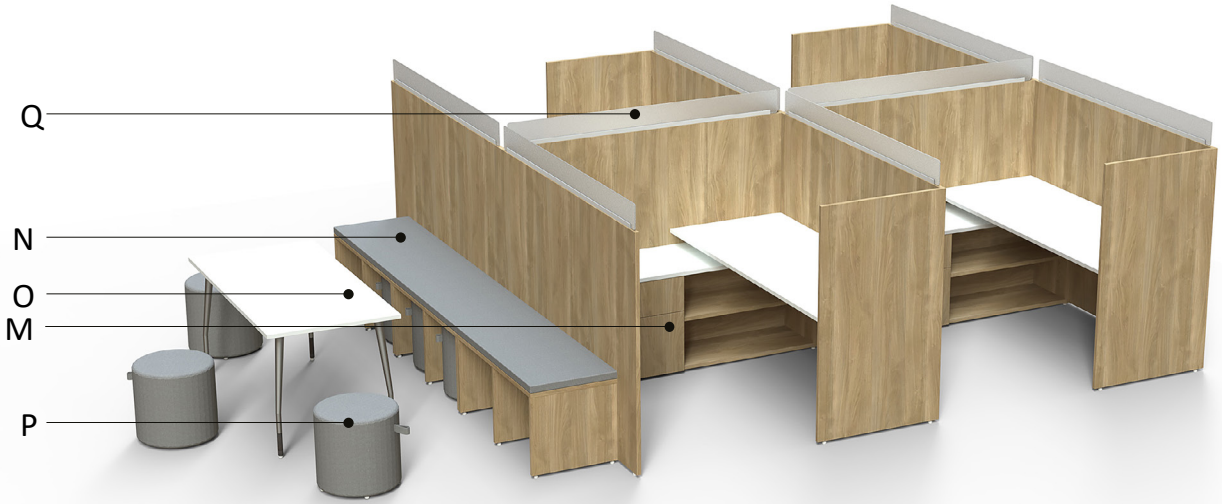

Mélamine : Cosmos et Blanc Polaire
Métal : Blanc et Nickel Satiné

Note: *Les tissus sont spécifiés à titre indicatif et peuvent être de grades différents.*

ITEM	QTÉ	CODE	DESCRIPTION	PRIX LISTE $	TOTAL $
L	2	XT 2072 KO25 SPF	Caisson haut	1698	3 396
	2	[N]	Option - Pas de coussin	0	0
	2	[H071WH]	Option - Poignée, blanc	0	0
M	2	XT 2072 OK25 SPF	Caisson haut	1698	3 396
	2	[N]	Option - Pas de coussin	0	0
	2	[H071WH]	Option - Poignée, blanc	0	0
N	3	XT 0242 BLEO	Banc ouvert sans fond, grade 2	554	1 662
O	1	OS 3060 THAT SN	Table rectangulaire Hatley	737	737
P	6	SS LEO18	Banc circulaire	660	3 960
	6	[LOOP]	Option - boucle de déplacement	100	600
Q	8	XT 0670 EAS SN	Diviseur en acrylique sur panneau	310	2 480
				Total:	24 565
Accessoires					
R	1	IGS	Gabarit pour l'installation des supports de surface	122	122
S	4	CNT02 SN	Support cantilevier	59	236
T	12	CNTC01 SN	Support cantilevier plat	24	288
U	2	IGWM	Gabarit pour l'installation des surfaces avec espace pour filage	48	96
				Total:	742

xtension-c028

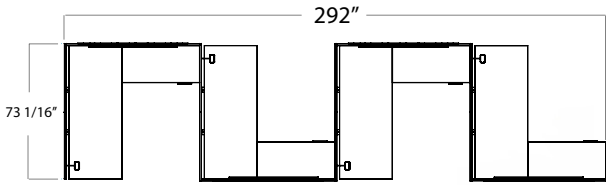

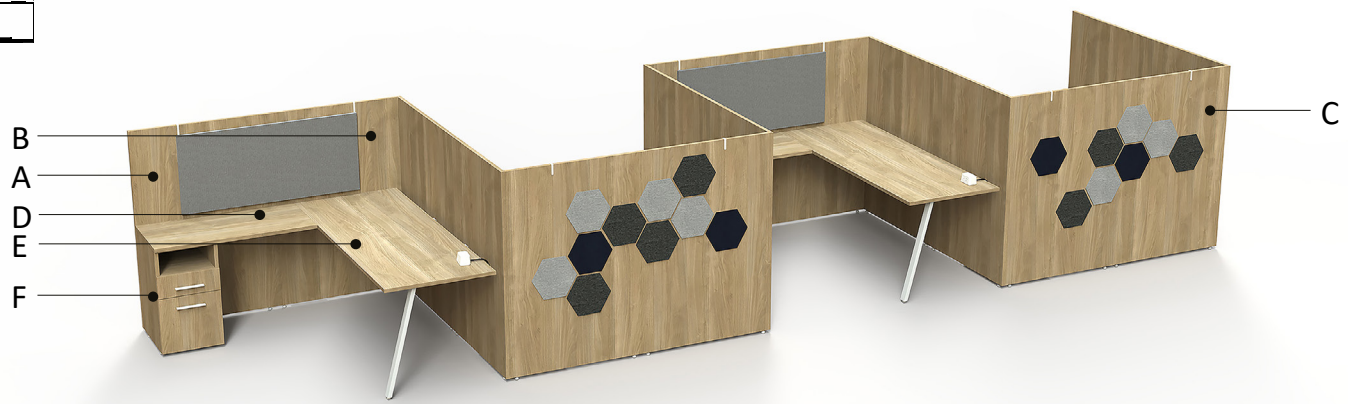

Mélamine : Cosmos
Métal : Blanc

Note: *Les tissus sont spécifiés à titre indicatif et peuvent être de grades différents.*

ITEM	QTÉ	CODE	DESCRIPTION	PRIX LISTE $	TOTAL $
A	2	XT 3654 PAN	Panneau simple 36 X 54H	328	656
	2	[NR]	Option - Connecteurs à droite	0	0
B	4	XT 3754 PANLR 3654	Panneau en L 37 X 54H X 36 X 54H	655	2 620
	4	[LR]	Option - Connecteurs à droite et à gauche	0	0
C	3	XT 3754 PANLL 3654	Panneau en L 37 X 54H X 36 X 54H	655	1 965
	3	[LR]	Option - Connecteurs à droite et à gauche	0	0
D	4	XT 2042 TOP SPN	Surface rectangulaire 20 X 42	134	536
E	4	XT 3072 TOP	Surface rectangulaire 30 X 72	347	1 388
	4	[SPF]	Option - Espace 1 1/2" pour filage, devant	0	0
F	1	XT PGIND20	Caisson indépendant avec pigeonnier	926	926
	1	[LN]	Option - Patte gauche pleine profondeur et patte droite encastrée	0	0
	1	[H071WH]	Option - Poignée, blanc	0	0
G	3	XT PGIND20 N	Caisson indépendant avec pigeonnier	926	2 778
	3	[H071WH]	Option - Poignée, blanc	0	0
				Total:	10 869

xtension-c028 (suite)

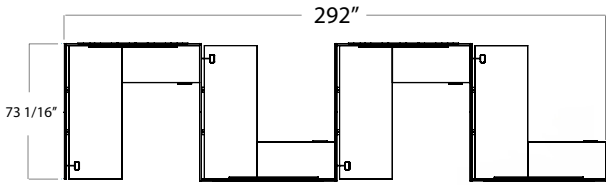

Mélamine : Cosmos
Métal : Blanc

Note: *Les tissus sont spécifiés à titre indicatif et peuvent être de grades différents.*

ITEM	QTÉ	CODE	DESCRIPTION	PRIX LISTE $	TOTAL $
H	4	XT 2448 TBP WH	Babillard suspendu, blanc	380	1 520
I	4	RAW WH	Patte, blanc	186	744
	4	[WW]	Option - Couleur bois blanc	0	0
J	4	BR1WH	Unité de branchement, blanc	500	2 000
K	8	ATF01 BL	Tuile en feutre hexagonale, blanc	61	488
L	14	ATF01 LG	Tuile en feutre hexagonale, gris pâle	61	854
M	14	ATF01 DG	Tuile en feutre hexagonale, gris foncé	61	854
N	8	FP2BL	Plaquette de jonctions, noir	12	96
O	4	CNT01 SN	Support cantilevier, nickel satiné	53	212
P	4	CNT02 SN	Support cantilevier, nickel satiné	59	236
Q	12	CNTC01 WH	Support cantilevier plat, blanc	24	288
R	4	CNTC02 WH	Support cantilevier plat, blanc	32	128
S	2	IGWM	Gabarit pour l'installation des surfaces avec espace pour filage	48	96
T	1	IGS	Gabarit pour l'installation des supports de surface	122	122
U	3	DSG WH	Passe-fils double-face, blanc	24	72
				Total:	7 710
Accessoires électriques					
	1	BE-PI72	Câble d'alimentation avec fiche	235	235
	4	BE-KDHB-1-WH	Ensemble d'un demi bloc d'alimentation double	218	872
	3	BE-J216	Câble de jonction M/M 216"	541	1 623
	3	CT118	Chemin de câbles en métal	109	327
				Total:	3 057

xtension-c031

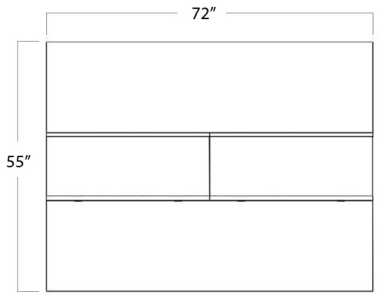

Mélamine : Cosmos
Bois : Écorce
Métal : Blanc

Note: *Les tissus sont spécifiés à titre indicatif et peuvent être de grades différents.*

ITEM	QTÉ	CODE	DESCRIPTION	PRIX LISTE $	TOTAL $
A	2	XT 153642 USF	Station-îlot 15 X 36 X 42H	813	1 626
	2	[PLR]	Option - Découpe pour prise, gauche et droite	0	0
B	2	XT 2072 TOP SPN	Surface rectangulaire 20 X 72	230	460
				Total:	2 086
Accessoires					
C	4	RAW WH	Patte, métal blanc	186	744
	4	[BK]	Option - Couleur bois Écorce	0	0
D	2	CNT01 SN	Support cantilevier	53	106
E	4	CNTC01 WH	Support cantilevier plat	24	96
F	1	IGS	Gabarit pour l'installation des supports de surface	122	122
				Total:	1 068
Accessoires électriques					
	4	SQE-120-C	Unité de branchement, noir	142	568
	4	SQU-72-C	Port USB, noir	233	932
	1	BE-PI72	Câble d'alimentation avec fiche	235	235
	2	BE-KDHB-1-BL	Ensemble d'un demi bloc d'alimentation double	207	414
	1	BE-J42	Câble de jonction M/M	159	159
				Total:	2 308

xtension-c033

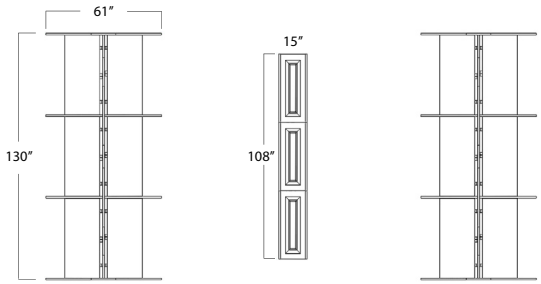

Mélamine : Cosmos
Métal : Blanc

Note: *Les tissus sont spécifiés à titre indicatif et peuvent être de grades différents.*

ITEM	QTÉ	CODE	DESCRIPTION	PRIX LISTE $	TOTAL $
A	4	XT 2442 PAN	Panneau simple 24 X 42H	164	656
	4	[NR]	Option - Connecteurs à droite	0	0
B	4	XT 2442 PAN	Panneau simple 24 X 42H	164	656
	4	[LN]	Option - Connecteurs à gauche	0	0
C	1	XT 1342 PANT 1242	Panneau en T 13 X 42H X 12 X 42H	164	164
	1	[LRF]	Option - Connecteurs à gauche, à droite et devant	0	0
D	4	XT 1542 PAN	Panneau simple 15 X 42H	104	416
	4	[LR]	Option - Connecteurs à gauche et à droite	0	0
E	2	XT 1242 PAN	Panneau simple 12 X 42H	85	170
	2	[LR]	Option - Connecteurs à gauche et à droite	0	0
F	4	XT 3142 PANX 3042	Panneau en X 31 X 42H X 30 X 42H	618	2 472
	4	[LR]	Option - Connecteurs à gauche et à droite	0	0
G	12	XT 2042TOP	Surface rectangulaire 20 X 42	134	1 608
	12	[SPF]	Option - Espace 1 1/2" pour filage	0	0
H	3	XT 153654 USF N N	Station-îlot 15 X 36 X 54H	861	2 583
	3	[WH]	Option - Métal blanc	0	0
				Total:	8 725
Accessoires					
I	1	IGS	Gabarit pour l'installation des supports de surface	122	122
J	2	IGWM	Gabarit pour l'installation des surface avec espace pour filage	48	96
K	72	CNTC01 WH	Support cantilevier plat, blanc	24	1 728
L	3	LPLANTS WH	Pot à plante en métal blanc	395	1 185
				Total:	3 131

xtension-c034

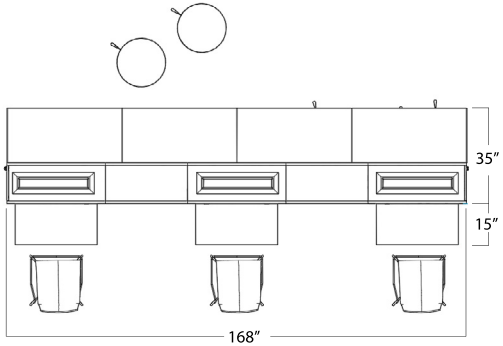

Mélamine : Cosmos
Métal : Blanc

Note: *Les tissus sont spécifiés à titre indicatif et peuvent être de grades différents.*

ITEM	QTÉ	CODE	DESCRIPTION	PRIX LISTE $	TOTAL $
	1	XT 153654 USLOL E2 WH	Station-îlot avec casiers 15 X 36 X 54H serrure E2, métal blanc	1919	1 919
A	1	[PL]	Option - Découpe pour prise à gauche	0	0
	1	[L]	Option - Tablette à gauche	188	188
	1	XT 153654 USLOR E2 WH	Station-îlot avec casiers 15 X 36 X 54H serrure E2 métal blanc	1919	1 919
B	1	[PR]	Option - Découpe pour prise à droite	0	0
	1	[R]	Option - Tablette à droite	188	188
C	2	XT 153054 USF	Station-îlot 15 X 30 X 54H	837	1 674
	1	XT 153654 USF WH	Station-îlot 15 X 36 X 54H métal blanc	861	861
D	1	[PL]	Option - Découpe pour prise à gauche	0	0
	1	[L]	Option - Tablette à gauche	188	188
E	4	XT 2042 BLEO (GR1)	Banc ouvert sans fond, grade 1	520	2 080
F	8	SS LEO18 (GR1)	Banc circulaire, grade 1	631	5 048
	8	[LOOP]	Option - boucle de déplacement	100	800
G	3	MDMUU04GCHR	Chaise madrid dossier haut	681	2 043
				Total:	16 908
Accessoires					
H	3	LPLANTP WH	Pot à plante en métal blanc	424	1 272
				Total:	1 272
Accessoires électriques					
	2	SQE-120-JM	Unité de branchement, crépuscule	142	284
	2	SQU-72-JM	Port USB, crépuscule	233	466
	1	PBL	Barre d'alimentation	64	64
				Total:	814